Mi Robot Vacuum,
Roborock Sweep One

Руководство пользователя

XIAOMI.STORE.BY

Инструкция по эксплуатации робота-уборщика «MiJia»

Перед началом использования изделия просьба тщательно прочитать эту инструкцию по эксплуатации и надлежащим образом ее сохранять.

Обратите внимание

Перед началом уборки позаботьтесь, чтобы на полу отсутствовали провода и посторонние предметы, которые легко переворачиваются, разбиваются, или ценные предметы, которым может быть нанесен ущерб, или которые могут быть запутаны прибором, из-за которых может произойти застревание, столкновение или каким-то образом нанесен ущерб человеку и имуществу.

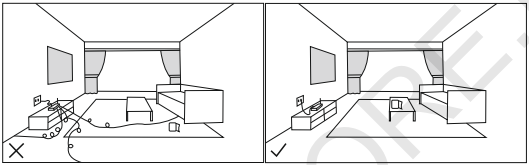

Если прибор используется в пространстве, где есть перепад высоты вниз, позаботьтесь о надежной физической защите – экране против падения прибора, чтобы предотвратить ущерб людям и имуществу.

Внимание! Во время первой уборки просьба лично сопровождать прибор, и помогать ему в решении всех маленьких возникающих вопросов – после решения таких вопросов, уборка будет беспроблемной. Если есть некоторые зоны, не требующие уборки, а прибор может в них застрять, то приобретите виртуальный барьер, который будет сдерживать прибор от захода в вышеуказанные зоны.

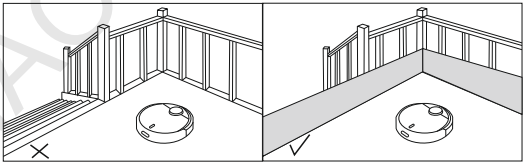

XIAOMI STORE.BY

1 Подключите кабель питания. Избыток кабеля принимается в желоб корпуса.

Внимание! Кабель питания свисающий на пол, может быть запутан основным устройством и извлечен из розетки питания, что повлечет прерывания питания.

2 На ровной горизонтальной поверхности пола, прижав к стене, установите базу подзарядки и подключите ее к источнику питания.

Внимание: Убедитесь, что с обеих сторон базы для подзарядки не менее 0,5 м, а перед фронтальной поверхностью не менее 1,0 м свободного пространства.

3 Включение и подзарядка устройства
Нажмите и удерживайте кнопку О, подождите пока кольцевая индикаторная лампа загорится и прижмите прибор к базе подзарядки.

Цвет кольцевой индикаторной лампочки показывает количество электрического заряда:
Белый - более 50%;
Желтый - 50% -20%;
Красный - менее 20%.

Внимание! При слишком низком уровне зарядки прибор невозможно будет включить, в таком случае просьба прижать устройство к базе подзарядки.

4 Двумерный код

Найдите на странице производителя приложение «Mi Smart Home» или просканируйте двумерный код и загрузите мобильное приложение, откройте крышку прибора и найдите лампу-индикатор статуса Wi-Fi.
Следуйте инструкциям приложения.

Индикатор статуса Wi-Fi

Медленное мигание: Ожидание подключения;
Быстрое мигание: Происходит подключение;
Непрерывное горение: Wi-Fi соединения.

5 Начало уборки

Когда круглый индикатор зарядки закончит мигать белым светом в темпе дыхания и начнет гореть белым ровным светом, это означает, что устройство зарядилось. В таком случае коротко нажмите кнопку О или запустите прибор с помощью мобильного телефона.

WOW STORE.BY

Благодарим Вас за выбор Робота-уборщика «MiJia».

Робот-уборщик «MiJia» - это умное устройство, которое планирует маршрут уборки, оно оборудовано высокочувствительными оптическими лазерными и ультразвуковыми датчиками измерения расстояния, и в реальном времени может построить план комнаты; с помощью сканирования пространства датчиками строится маршрут уборки, поэтому уборка выполняется полная, всеобъемлющая, высокоэффективная.
Уборка может выполняться в сложных пространствах, после уборки прибор автоматически возвращается для подзарядки, во время работы он не требует вмешательства человека. Вы можете также дистанционно управлять прибором с помощью мобильного приложения и там же можно найти и посмотреть схему уборки и ее состояние, установить график уборки.

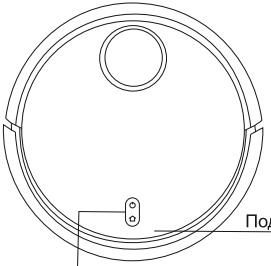

Инструмент для очищения основной щетки

Кабель электрического питания

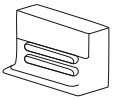

База подзарядки

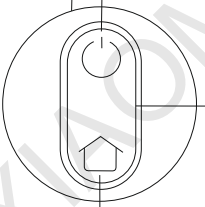

Очищение / Вкл-выкл
Коротким нажатием запускается уборка.
Долгим нажатием включается или выключается прибор.

Кольцевая индикаторная лампа;
Белый цвет: уровень заряда более 50%;
Желтый цвет: 50% - 20%;
Красный цвет: уровень заряда менее 20%;
Мигание в темпе дыхания: Происходит подзарядка или запуск;
Быстрое мигание красным светом: аварийное состояние.

Возвращение для подзарядки / частичной уборки.
Выполнить короткое нажатие на кнопку для возвращения на подзарядку.
Долгое нажатие активирует частичную уборки.

Внимание! Если во время уборки, подзарядки или частичной уборки нажать любую кнопку, все действия пылесоса временно прекращаются.

XIAOMI STORE.BY

Описание продукта

Основной агрегат

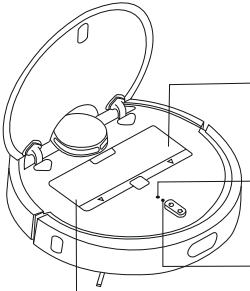

Крышка пылесборника

Индикаторная лампа Wi-Fi
Медленное мигание: ожидания соединения;
Быстрое мигание: происходит соединение;
Непрерывное горение: Wi-Fi соединение произошло.

Кнопка перезагрузки системы

Пылесборник

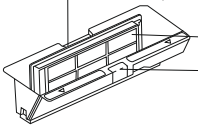

Фильтровочная сетка

Защелка пылесборника

База для подзарядки

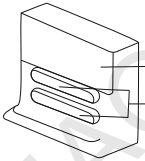

Зона идентификации

Мощные контакты подзарядки

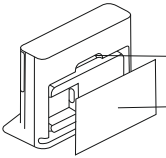

Гнездо для подключения кабеля

Задняя крышка

Короб для кабеля

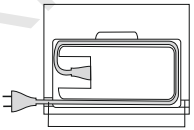

Выход из короба кабеля

Внимание! Кабель можно извлечь как справа, так и слева.

XIAOMI-STORE.BY

Описание продукта

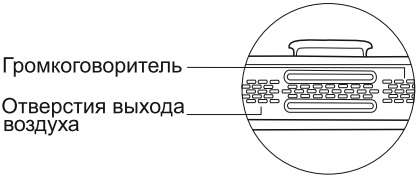

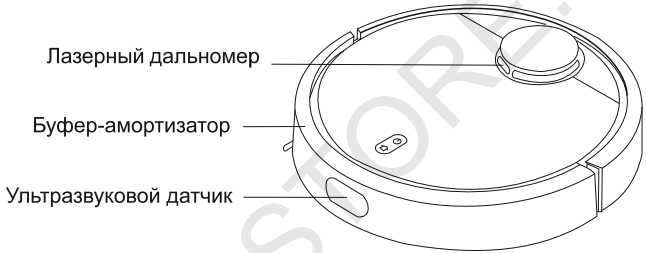

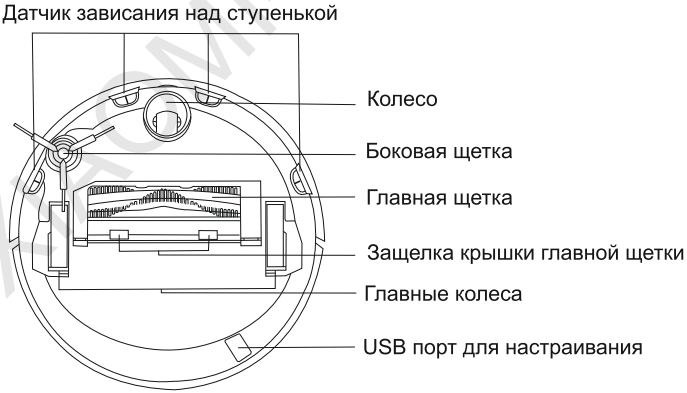

XIAOMI-STORE.BY

Использование

Включение / выключение

Долгим нажатием на кнопку О прибор включается, загорается кольцевая лампа индикации и он ожидает команд. Когда прибор находится в режиме ожидания (покоя), длинным нажатием кнопки О он выключается, на этот раз уборка закончена.

Внимание! Во время подзарядки выключить прибор невозможно.

Уборка.

После короткого нажатия кнопки О начинается уборка, (алгоритм уборки смотри на схеме справа). При нажатии любой кнопки во время уборки наступает режим паузы.

Внимание!

При слишком низком уровне заряда невозможно начать уборку, просьба зарядить прибор и запустить повторно.
Когда во время уборки уровень заряда падает ниже критического уровня, прибор автоматически возвращается на базу для подзарядки, после подзарядки до приемлемого уровня автоматически возвращается на место, где уборка была прервана, и продолжает его.

Перед уборкой просьба позаботиться, чтобы на полу отсутствовали провода (в том числе и от родной станции подзарядки), чтобы предотвратить запутывание в них прибора и выдергивание их из сети, порче вещей и проводов и тому подобное. Если уборка закончилась менее чем за 10 минут, то по умолчанию выполняется уборка еще раз.

Подзарядка.

Автоматическая: После окончания уборки, прибор автоматически возвращается к базе на подзарядку.

Ручная: Во время паузы быстро нажать кнопку «Домой», после чего прибор возвращается в базу на подзарядку и начинает медленно в темпе дыхания мигать кольцевая лампа-индикатор.

Внимание!

Если прибор не смог самостоятельно найти базу, помогите ему руками.

XIAOMI-STORE.BY

Алгоритм уборки

После запуска уборки, прибор выполняет ее по интеллектуальной схеме сканирования, вдоль стен, разделяя пространство на зоны, строя маршрут уборки зонами по латинской букве Z.

Закончив уборку в одной зоне, он переходит к следующей без пропусков, когда вся уборка закончена, прибор автоматически возвращается на базу для подзарядки.

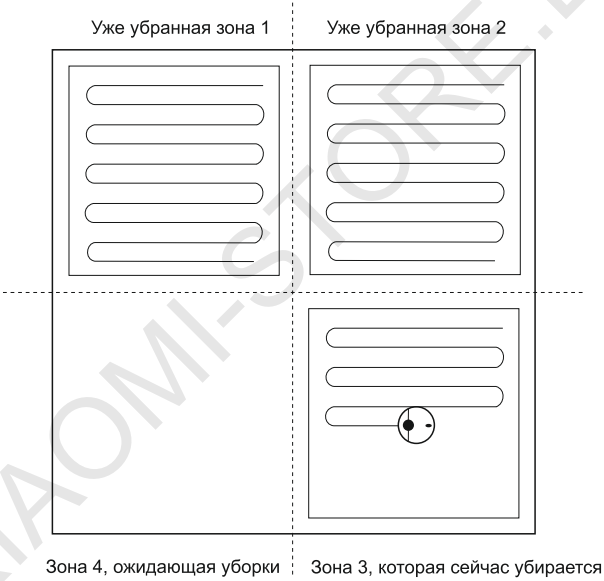

XIAOMI-STORE.BY

Частичная уборка

Прибор во время ожидания или паузы, после долгого нажатия кнопки «Домой», автоматически начинает частичную уборку; его алгоритм означает уборку зоны 1,5x1,5 м вокруг прибора, после окончания пылесос автоматически возвращается к начальной точке частичной уборки и переходит в режим остановки.

Внимание! Если во время частичной уборки вы включили режим паузы, то уборка будет завершена.

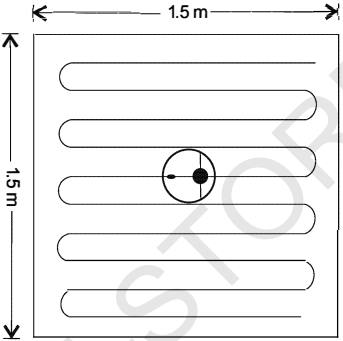

Пауза

Во время движения устройства, нажмите любую кнопку.
При нажатии кнопки О уборка продолжается. При нажатии кнопки «Домой» прибор возвращается на базу для подзарядки и уборка будет завершена.

Внимание: Если во время паузы прижать прибор к базе для подзарядки, то уборка будет завершена.

Состояние аварии

Когда во время движения прибора происходят неисправности, кольцевая лампа индикации начинает быстро мигать красным светом, сопровождается голосовой индикацией. Способы решения аварийных проблем см. «Решение проблем при обнаружении неисправностей».

Внимание!

Если при возникновении аварийного состояния не приняты меры более чем за 10 секунд, прибор автоматически переходит в спящий режим.
Если при возникновении аварийного состояния прижать прибор к базе для подзарядки, то уборка будет завершена.

XIAOMI-STORE.BY

Режим сна

Если прибор не функционирует более 10 секунд, то он автоматически переходит в спящий режим. При этом кольцевая лампа-индикатор мигает красным светом раз в секунду.
Если во время сна нажать любую кнопку, прибор можно разбудить.

Внимание!

Во время подзарядки на базе прибор не может войти в режим сна.
После пребывания прибора в режиме сна более чем 12 минут, он автоматически выключается.

Плановая уборка

Используя мобильное приложение, можно запланировать уборку на определенное время, и прибор автоматически начнет уборку в выбранное время, и после окончания автоматически вернется на базу для подзарядки.

Перезагрузка Wi-Fi

Когда по аппаратным причинам, или если Вы забыли пароль Wi-Fi и т.д., невозможно подключиться и управлять прибором с помощью мобильного телефона, откройте верхнюю откидную крышку, после чего вы увидите индикатор состояния Wi-Fi, одновременно нажмите и удерживайте кнопки О и «домой», в это время вы услышите речевую команду «Сброс Wi-Fi». Подождите, если индикатор снова начнет медленно мигать, то перезагрузка прошла успешно.

Алгоритм уборки

С помощью мобильного приложения можно выбрать спокойный, нормальный и энергичный режима уборки. По умолчанию установлен стандартный режим.

Режим «Не беспокоить»

В режиме «Не беспокоить», прибор не может продолжать уборку и речевым способом извещает об этом. Частота мигания кольцевой лампы-индикатора при этом снижается. В режиме «Не беспокоить» по умолчанию в состоянии поставки прибор настроен с 22.00 по 08.00. С помощью мобильного приложения режим «Не беспокоить» можно включить или изменить его время.

XIAOMI STORE.BY

Виртуальный барьер

Виртуальный барьер можно использовать для ограничения зоны нахождения прибора является нежелательным, например, опасные изменения уровней, ступеньки, места где возможно застревание прибора, места, где нежелательно нахождение прибора по другим причинам, надежно приклейте там эти барьеры. Внимание! Очень тщательно и прочно приклеивайте барьеры, чтобы они не отклеились, иначе их применение будет неэффективным.

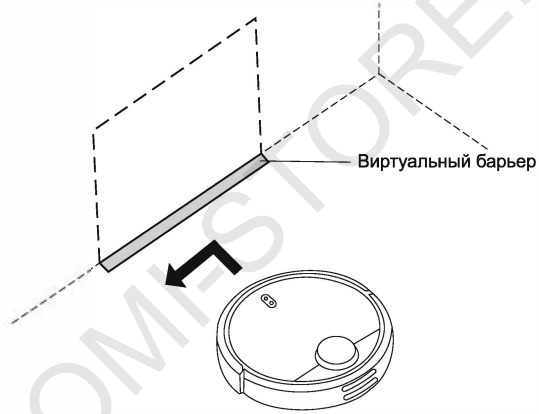

Внимание! Располагайте виртуальные барьеры горизонтально на пути движения прибора.

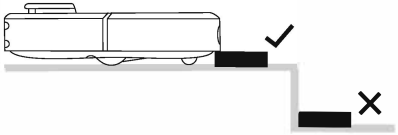

XIAOMI-STORE.BY

Установка насадки для влажной уборки

1. Установите насадку для влажной уборки: смочите швабру, максимально отожмите и вставьте ее в специальный желоб, проведите вдоль резервуара для воды до конца и надежно зафиксируйте другие края насадки с помощью соответствующих клейких лент..

Внимание:

Не включайте функцию влажной уборки, когда дома никого нет.

Если в помещение является ковровые покрытия, включайте функцию удаления от стен.

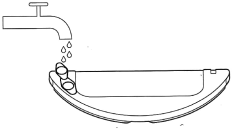

2. Заполнение емкости для воды: откройте крышку резервуара для воды, заполните ее водой и закройте крышку.

Внимание: использование даже малого количества средства для мытья пола или дезинфицирующего средства могут привести к порче фильтра.

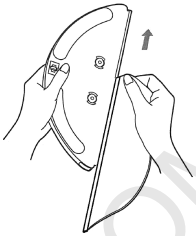

3. Установка модуля для влажной уборки: проведите модуль вдоль задней части основного устройства, пока специальные отметки не выровняются и вы не услышите характерный звук, указывающий на успешную установку модуля.

Внимание: для оптимального результата влажной уборки рекомендуется трижды прочистить насадку для влажной уборки, прежде чем снова использовать ее.

Извлечение модуля влажной уборки

После того как пылесос убрал необходимое помещение и вернулся на док-станцию, зажмите руками с двух сторон специальные фиксаторы и потяните на себя модуль.

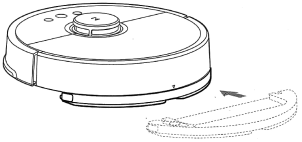

XIAOMISTORE.BY

Внимание:
- **Если пылесос заряжается или не используется, извлеките модуль для влажной уборки из устройства.**
- **Если вы установили док-станцию на полу с деревянным покрытием, настоятельно рекомендуем вам воспользоваться ковриком, чтобы избежать порчи пола в результате протекания воды.**

База для подзарядки

Базу для подзарядки следует разместить на ровной поверхности прислонить к стене, обеспечив с каждой стороны не менее 0,5 м, а спереди не менее 1,0 м свободного пространства, и присоединить ее к розетке питания. Для обеспечения удовлетворительного приема Wi-Fi мобильным телефоном, расположите ее в зоне качественного приема сигнала.

Внимание! Не размещайте базу подзарядки в зонах попадания прямых солнечных лучей или в местах, где доступ к нему затруднен, и могут возникнуть проблемы с возвратом прибора на базу для подзарядки.

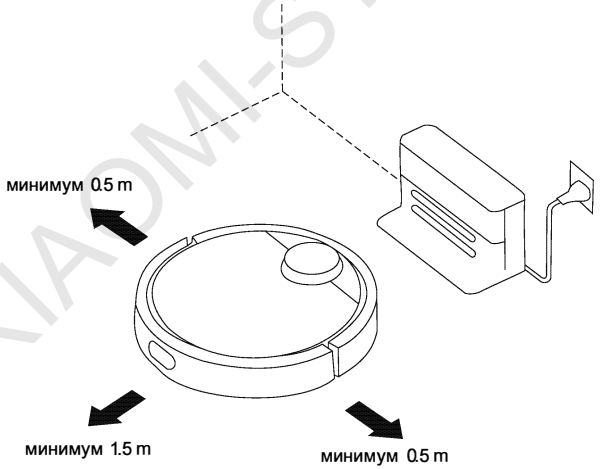

XIAOMI-STORE.BY

Ежедневный уход

Главная щетка
* рекомендуется еженедельная чистка

1. Нажмите на защелку внизу прибора и снимите крышку главной щетки.
2. Вытяните главную щетку и почистите подшипники главной щетки.
3. Очистите волосы, намотавшийся на главную щетку, с помощью инструмента для чистки главной щетки, входящей в комплект.
4. Поставьте на место главную щетку и зафиксируйте ее защелкой крышки.

Внимание!

* Рекомендуется для обеспечения эффективности уборки, раз в 6...12 **месяцев** менять главную щетку.

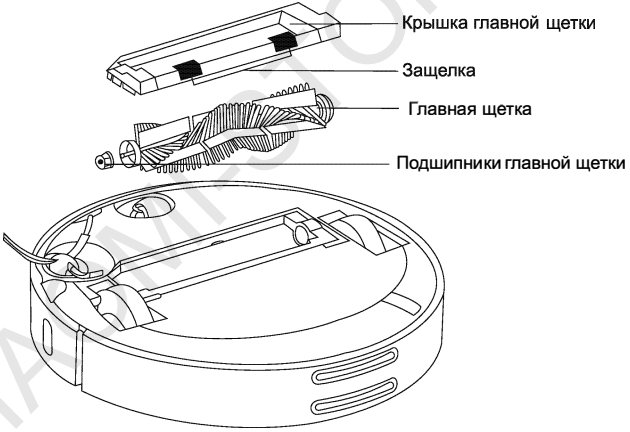

XIAOMISTORE.BY

Ежедневный уход

Способ очистки главной щетки с помощью инструмента, входящего в комплект.

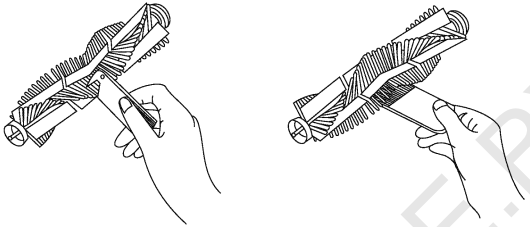

* Пылесборник и фильтровочную сетку рекомендуется чистить еженедельно.

1. Поднимите верхнюю крышку прибора, нажмите на защелки и вытяните пылесборник.

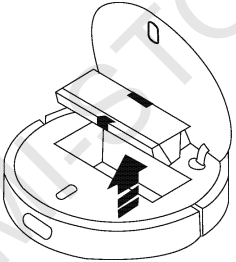

2. Откройте переднюю крышку пылесборника

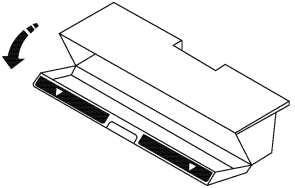

XIAOMISTORE.BY

3. Высыпьте мусор из пылесборника

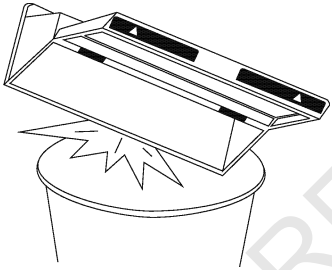

Внимание! Для того, чтобы избежать закупоривания сетки фильтра, просьба постучать по пылесборнику, высыпая мусор.

Фильтровочную сетку нельзя промывать водой, иначе она забьется пылью и это повлияет на эффективность уборки.

* Внимание! Рекомендуется каждые 3 месяца менять фильтровочную сетку для обеспечения эффективности уборки.

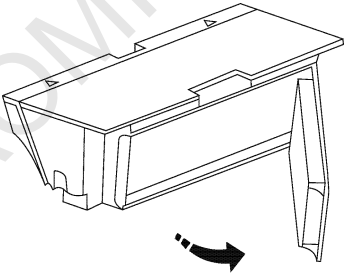

Извлеките и меняйте фильтровочную сетку согласно иллюстрации.

XIAOMI-STORE.BY

Аккумулятор

В приборе применена мощная высокоэффективная литий-ионная батарея аккумуляторов, которая поддерживает обеспечение током; при ежедневном использовании прибора просьба следить за состоянием батареи.

Внимание! Если прибор длительное время не используется, во время хранения прибора не реже чем раз в 3 месяца заряжать его, чтобы предотвратить недопустимую разрядку аккумуляторов.

Боковая щетка

***** рекомендуется чистить ежемесячно

1. Переверните прибор и выкрутить винты крепления боковой щетки.
2. Вытяните и прочистите боковую щетку.
3. Поставьте боковую щетку назад и затяните винты крепления.

* Внимание! Рекомендуется раз в 3 ... 6 месяцев менять боковую щетку, чтобы гарантировать эффективность уборки.

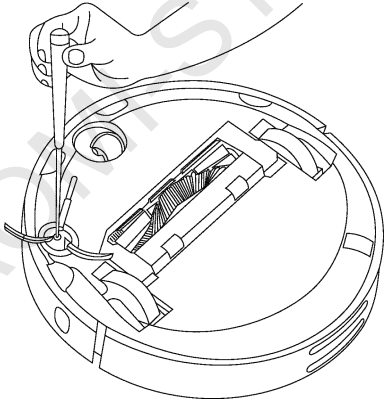

XIAOMISTORE.BY

Поворотное колесо «360 градусов»
* рекомендуется чистить ежемесячно

1. Переверните прибор и извлеките поворотное колесо.
2. Почистите колесо и его подшипники от волос и липких веществ.
3. Смонтируйте колесо назад.

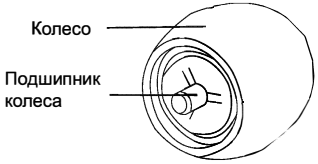

Датчики устройства
* рекомендуется чистить ежемесячно

Используйте чистую салфетку для чистки каждого датчика прибора, включая:

1. Четыре датчика зависания над ступенькой снизу прибора.
2. Датчик движения вдоль стены справа прибора.
3. Контакты подзарядки с тыльной стороны устройства.

База подзарядки
* рекомендуется чистить ежемесячно.
Используйте чистую салфетку для чистки контактов базы.

Обновление программного обеспечения

Используйте мобильное приложение для обновления программного обеспечения прибора, во время такого обновления позаботьтесь, чтобы уровень зарядки достигал не менее 20%.
При обновлении программного обеспечения кольцевая индикаторная лампа быстро мигает белым светом.

XIAOMI-STORE.BY

Насадка для влажной уборки

*рекомендуем споласкивать при каждом использовании

1. Снимите насадку с модуля для влажной уборки.
2. Промойте насадку в воде и дайте ей просохнуть.

Внимание:

- Настоятельно рекомендуем споласкивать насадку для влажной уборки, иначе грязная вода из модуля может попасть в фильтра.
- Если насадка для влажной уборки слишком грязная, это может повлиять на эффективность ее скольжения по полу. Пожалуйста, сполосните насадку, а потом уже используйте ее.
- Для оптимально о результата уборки рекомендуется менять насадку для влажной уборки раз в 6-12 месяцев.

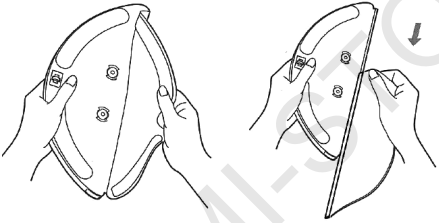

Фильтрующие компоненты

* Рекомендуется менять раз в 1-3 месяца

1. Снимите два фильтрующих компонента (справа и слева) собственноручно
2. Установите новые фильтрующие компоненты, убедитесь, что они надежно зафиксированы.

Внимание! Рекомендуется менять фильтрующие компоненты раз в 1.. 3 месяца в зависимости от уровня загрязненности воды и частоты использования устройства.

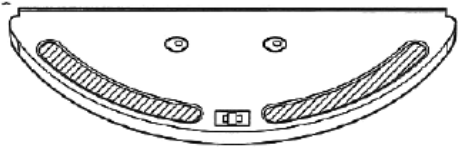

XIAOMI-STORE.BY

Перезагрузка системы

При отсутствии реакции на нажатие кнопок или невозможности отключения прибора, пожалуйста, попробуйте перезагрузить систему, для этого нажмите кнопку перезагрузки системы (см. Раздел 2), и прибор автоматически запустится снова.

Внимание! Перезагрузка системы уничтожит настройки запланированных уборок и режимов уборок и так же осуществит перезагрузки Wi-Fi соединения.

Сброс до заводских настроек

Если после перезагрузки системы нормальная работа прибора не восстановлена, просьба в состоянии включения прибора нажать и удерживать кнопку «Домой» и одновременно один раз нажать кнопку перезагрузки системы, при этом прозвучит голосовое сообщение «Возвращение к первичным заводским настройкам» и система вернется к заводскии настройкам.

Основные параметры

Габариты: 345 x 345 x 96 мм
Вес: 3.8 кг
Ёмкость аккумулятора: 5200 mAh
Мощность: 55 Вт
Беспроводное соединение: Wi-Fi
Площадь уборки: 250 м^2
Уровень шума: 62 дБ
Датчики препятствий: контактные, инфракрасные, ультразвуковые

Дополнительная информация

Заказчик разработки: Xiaomi Communications Co., Ltd

Завод изготовитель: Beijing Roborock Technology Co., Ltd

Адрес: Floor 6, Suite 6016, 6017, 6018, Building C, Kangjian Baosheng Plaza, No. 8 Heiquan Road, Haidian District, Beijing, Китай

* При невыполнении рекомендаций по эксплуатации и уходу вам может быть отказано в бесплатном гарантийном обслуживании.

С инструкцией ознакомлен _____

XIAOMI-STORE.BY

Для заметок

XIAOMI-STORE.BY

XIAOMI-STORE.BY